XCMG
FOR YOUR SUCCESS

EQUIPOS DE ALTO
RENDIMIENTO
GARANTIZADO

XC870BR-I
Retroexcavadora

PESO OPERATIVO 7600 KG
CAPACIDAD DE LEVANTE 2500 KG
TRANSMISIÓN ZF 4WG94 - POWERSHIFT

MOVSA MAQUINARIAS

www.movsamaquinarias.cl
+562 2365 0390 | maquinarias@movsa.cl

Casa Matriz: Av. Eduardo Frei Montalva 15.200, Lampa, R.M.
ANTOFAGASTA | COPIAPÓ | SANTIAGO | TALCA | CONCEPCIÓN | TEMUCO | PUERTO MONTT

XCMG
FOR YOUR SUCCESS

EQUIPOS DE ALTO
RENDIMIENTO
GARANTIZADO

XC870BR-I
Retroexcavadora

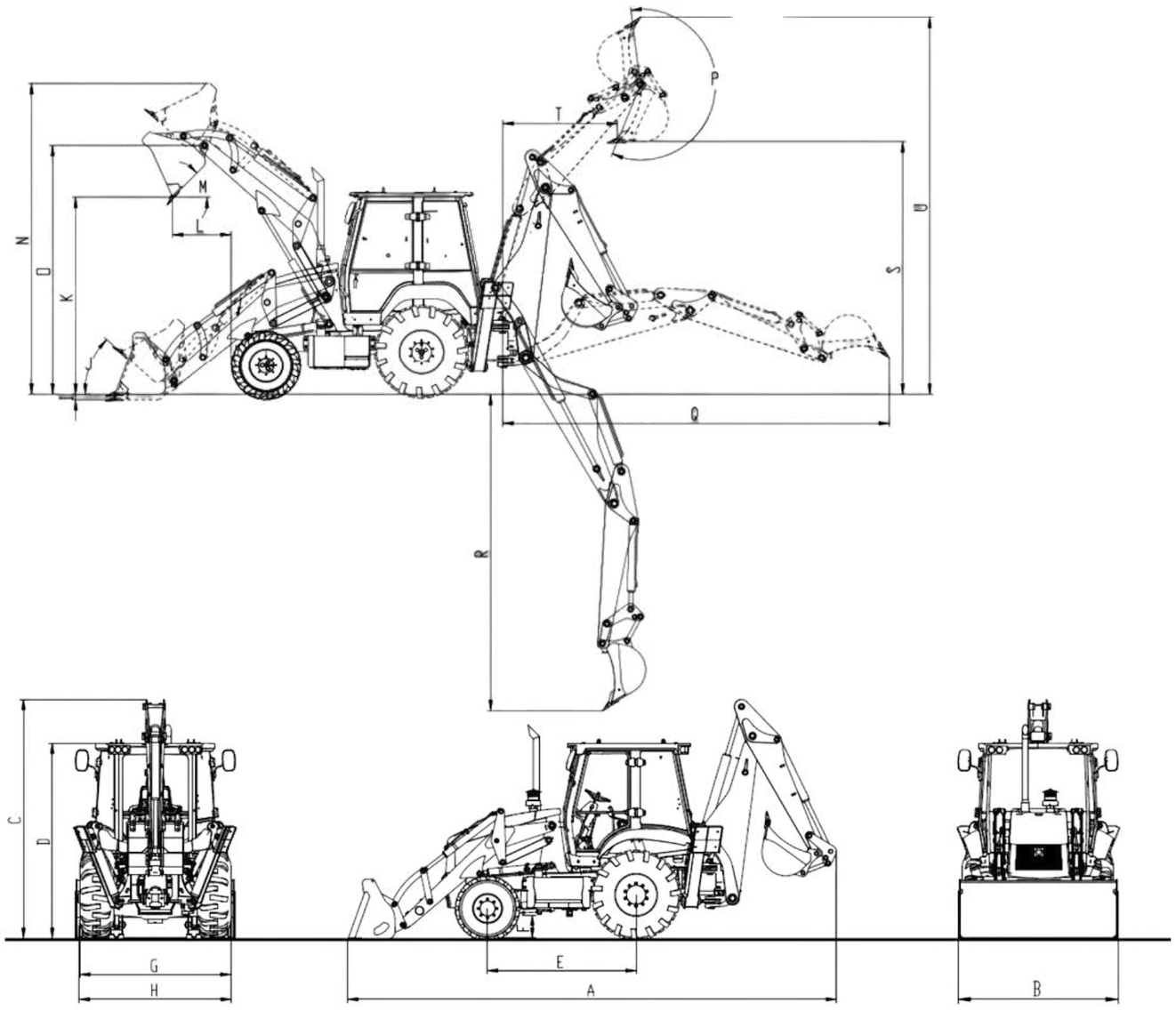

DIMENSIONES (mm)

A	B	C	D	E	F	G	H
7480	2350	3437	2868	2180	318	2207	2279

I	J	K	L	M	N	O	P
74	42°	2776	831	45°	4366	3495	205°

Q	R	S	T	V
5426	4440	3541	1595	5308

ESPECIFICACIONES TÉCNICAS

PARAMETROS DE RENDIMIENTO

Cilindrada de motor	L	4.04
Potencia nominal (motor)	HP	97
Velocidad nominal (motor)	RPM	1600
Máximo torque / velocidad	Nm / rpm	375 / 1600
Peso operativo	kg	7.600
Capacidad de balde frontal	m³	1.0
Carga nominal	kg	2500
Capacidad de levante	kg	3000
Máxima fuerza de arranque brazo	kg/kN	4895 (48)
Máxima fuerza de arranque balde	kg/kN	6730 (66)
Ciclo de levante de brazo	s	≤ 5
Ciclo completo	s	≤ 10
Capacidad de balde excavador	m³	0.2 (600)
Máxima fuerza de arranque del brazo excavador	(mm/")	3875 (38)
Máxima fuerza de arranque de balde excavador	kgf/kN	6424 (63)
Carga máxima en extención	kg	1300
Velocidad de traslación	km/hr	38
Capacidad de subida (pendiente)	°	20
Radio de giro	mm	4000
Máxima fuerza de tracción	kN	70

CONFIGURACIÓN

Motor	Deutz BF4M2012-10T3R de 4 cilindros, refrigerado por agua Turbo alimentado con control electrónico Norma de emisiones Tier III / MAR1
Transmisión	ZF WG94 Powershift
Ejes / Frenos de disco	XCMG
Neumáticos delanteros	12.5/80-18 14PR
Neumáticos traseros	19.5L24 12PR

CAPACIDADES

Estanque de combustible	Lts	166
Aceite Hidráulico	Lts	95
Aceite de motor	Lts	10
Transmisión	Lts	18
Refrigerante	Lts	17
Eje delantero	Lts	7.1
Eje trasero	Lts	13

SISTEMA HIDRÁULICO

Doble Bomba de Engranajes		
Caudal nominal	L/min	151
Presión de trabajo	MPa (bar)	24 (240)

MOVSA MAQUINARIAS

www.movsamaquinarias.cl
+562 2365 0390 | maquinarias@movsa.cl

Casa Matriz: Av. Eduardo Frei Montalva 15.200, Lampa, R.M.
ANTOFAGASTA | COPIAPÓ | SANTIAGO | TALCA | CONCEPCIÓN | TEMUCO | PUERTO MONTT